Beschreibung	Der Proportionaldruckregler formt ein elektrisches Eingangssignal in ein proportionales, pneumatisches Ausgangssignal. Das Eingangssignal wirkt auf eine Spule an einer Prallplatte. Durch Änderung des Abstandes zu einer Düse wird der Ausgangsdruck beeinflusst. Ein integrierter Booster verstärkt den Volumenstrom. Eine zusätzliche Spannungsversorgung ist nicht erforderlich. Das Gerät ist gegen Vibration zu schützen.		
Medium	5 µm gefilterte Druckluft oder neutrale Gase		
Versorgungsspannung	nicht erforderlich		
Elektrischer Anschluss	Stecker nach DIN 43650A, Kontaktabstand 18 mm, 3-polig, mit Kupplungsdose 30 x 30 mm		
Signalbereich	0-10 V / 1,1 kΩ bei PT6..-B, sonst 900 Ω	4-20 mA / 200 Ω bei PT6..-B, sonst 260 Ω	
Sicherheit	bei Stromausfall wird entlüftet	**Ansprechempfindlichkeit**	< 0,2% v.E.
Linearität	< 0,5 % v.E. bei 0,2…2 bar, sonst < 1% v.E.	**Wiederholgenauigkeit**	< 0,1% v.E.
Hysterese	< 0,25% v.E. bei 0,2…2 bar, sonst < 1% v.E.	**Vibrationsempfindlichkeit**	< 2% v.E., bei 10 g u. 15-500 Hz
Justierung	Nullpunkt: um 0,3 bar Endwert: 40% v.E.	**Einbaulage**	senkrecht ± 15°
Temperaturbereich	-30 °C bis 65 °C	**Schutzart**	IP65
Werkstoffe	Gehäuse: chromatiertes Aluminium	Elastomere:	NBR
	Düse: Saphir in vernickelter Messingplatte	Innenteile:	Edelst., Messing u. verzinkter Stahl

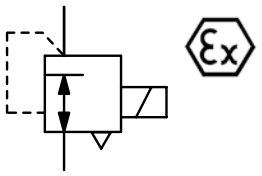

0,5% bzw. 1% genau

Abmessungen A mm	B mm	C mm	Volumen-strom l/min*1	Eingangs-druck max. bar	Eingangs-signal V/mA	Druck-Regelbereich bar	Bestell-Nummer	E*
Proportionaldruckregler 0-10 V				¼" NPT, je nach Regelbereich Eigenluftverbrauch 2…8 l/min			**PT600**	
57	93	13	250	8	0-10 V	0,2…1	**PT600-B100**	
						0,2…2	**PT600-B200**	
57	132	13	300	10	0-10 V	0…2	**PT600-0200**	
						0…4	**PT600-0400**	
						0…8	**PT600-0800**	
Proportionaldruckregler 4-20 mA				¼" NPT, je nach Regelbereich Eigenluftverbrauch 2…8 l/min			**PT602**	
57	93	13	250	8	4-20 mA	0,2…1	**PT602-B100**	
						0,2…2	**PT602-B200**	
57	132	13	300	10	4-20 mA	0…2	**PT602-0200**	
						0…4	**PT602-0400**	
						0…8	**PT602-0800**	

PT60.-0.

Wahlweise Ausführung, es ist die entsprechende Zahl zu ändern

Ex-i-Atex	Atex II 1G Ex ia IIC T4	nur 4-20 mA	PT602-..01

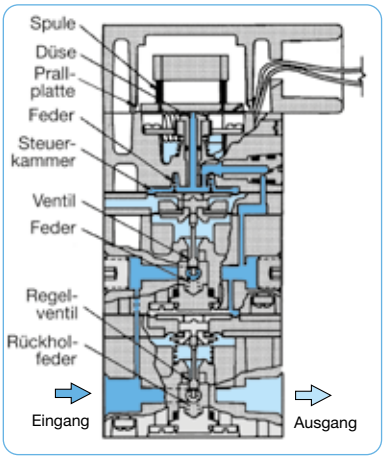

Schnittbild

Zubehör, lose beigelegt

Befestigungswinkel	aus Stahl, für Standardausführung	**SA-PT1**
	aus Kunststoff, für DIN-Schiene	**SA-PT2**
Trennwandler	Ex ia II C, E/A: 0-20 mA, 24 V DC, EX 1-32	**KFD2-CD**

Beschreibung	max. Wert
Spannung Ui	28 V
Strom Ii	93 mA
Leistung Pi	653 mW
Induktivität Li	0 µH
Kapazität Ci	0 µF

Sicherheitstechnische Werte

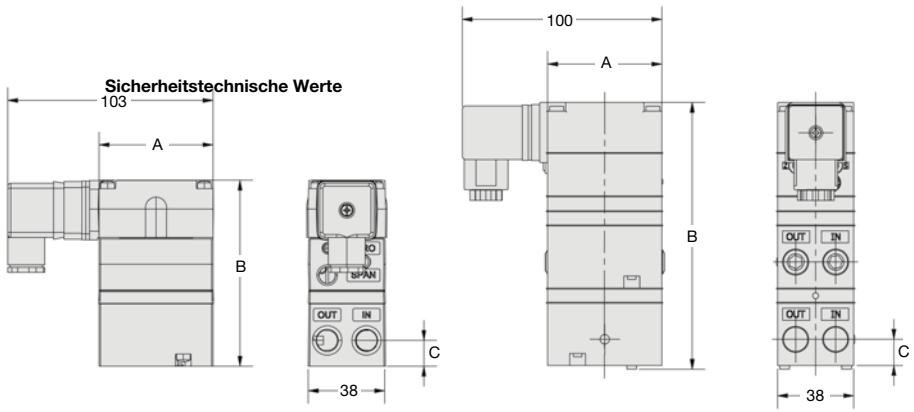

PT60.-B. **PT60.-0.**

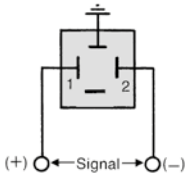

Anschlussplan

*1 bei 7 bar Eingangsdruck und 1,4 bar Ausgangsdruck

* Produktgruppe

PDF CAD
www.aircom.net

Bestellbeispiel:
PT600-B100